maltech
Arbeitsbühnen

Teleskopgelenk-Arbeitsbühne MT 178DAJ

Teleskoparbeitsbühnen

Produkteigenschaften

- Ohne Abstützungen
- Mit drehbarem Arbeitskorb
- Geländegängig
- Mit Korbarm
- Dieselallrad-Antrieb

Beschreibung

Mit der MT 178DAJ erreichen Sie 17,80 m. Arbeitshöhe bei 230 kg Tragkraft. Durch den Gelenkarm kann spielend leicht über Störkanten und Hindernisse hinweg gearbeitet werden. Der Korbarm ermöglicht dabei eine besonders flexible Positionierung des Arbeitskorbes. Dank kraftvollem 4WD-Dieselantrieb, Stollenreifen und einer Pendelachse ist es möglich auch schwer zugängliche Arbeitsbereiche im Gelände anzufahren. Durch Fahren in voller Höhe können unterschiedliche Arbeitspunkte schnell erreicht werden.

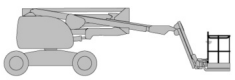

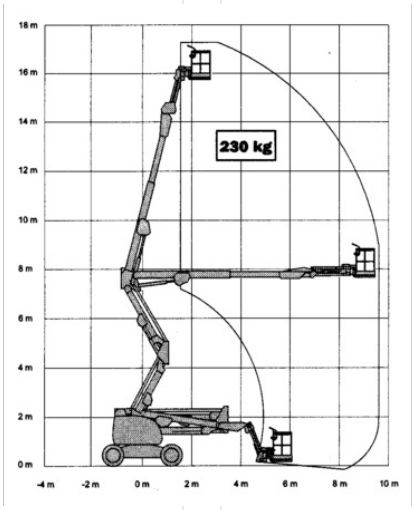

Technische Daten

maximale Arbeitshöhe	17,8 m
maximale Plattformhöhe	15,8 m
Schwenkbereich	360°
Plattform-Länge	1,84 m
Plattformbreite	0,76 m
Tragkraft	230 kg
Korbdrehung	2 x 90°
Transportlänge	7,68 m
Transportbreite	2,38 m
Gerätehöhe	2,26 m
Gewicht	7.655 kg
Antrieb	Diesel-Allrad
Schrägstellung quer	4 °
Schrägstellung längs	4 °

SALZBURG Bayernstraße 47, 5071 Wals | Telefon 0043 / 662 / 85 45 74 | salzburg@maltech.com
WIEN Laxenburgerstraße 246B, 1230 Wien | Telefon 0043 / 1 / 616 22 44 | wien@maltech.com
GRAZ Industriezeile 1, 8401 Kalsdorf | Telefon 0043 / 3135 / 53 202 | graz@maltech.com
HALL IN TIROL Schlöglstraße 24, 6060 Hall in Tirol | Telefon 0043 / 5223 / 52 022 | hall@maltech.com
LINZ Gewerbepark 11, 4052 Ansfelden | Telefon 0043 / 7229 / 79 655 | linz@maltech.com
ST. PÖLTEN Ernst Maerker Straße 20, 3100 St. Pölten | Telefon 0043 /2742 / 222 06 | poelten@maltech.com
GYÖR | DEBRECEN | BUDAPEST | BRATISLAVA | KOSICE