maltech
Arbeitsbühnen

Elektro-Gabelstapler MGS 50.6

Gabelstapler

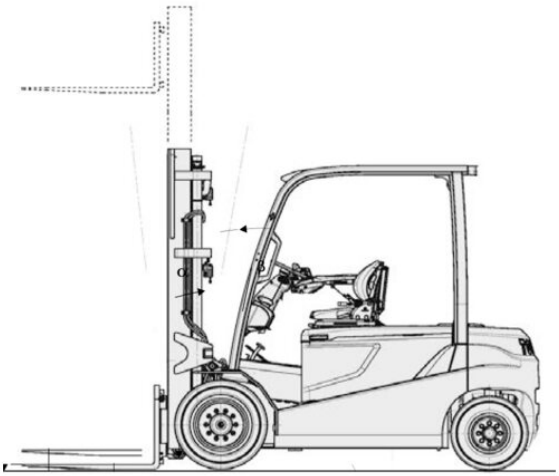

Produkteigenschaften

- Batteriebetrieben
- mit abriebfreien Weißreifen
- mit integriertem Seitenverschub

Beschreibung

Mit dem starken MGS 50.6 können Sie 5 Tonnen befördern und Waren auf 5,55 m heben. Der Freihubmast erlaubt es Lasten bis knapp unter die Decke zu heben. Dank Seitenverschub können Paletten punktgenau positioniert werden. Hinterradlenkung mit enormem Lenkeinschlag ermöglicht schnelles Manövrieren um engste Kurven. Die abriebfesten Weißreifen hinterlassen dabei keinerlei Spuren. Der leistungsstarke Batterieantrieb sorgt für lange Betriebszeiten und lautloses, emissionsfreies Arbeiten. Die Fahrerkabine bietet Schutz gegen Kälte und Wetter.

Technische Daten

Tragkraft	5.000 kg
Hubhöhe	5,55 m
Hubhöhe bei voller Tragkraft	5,55 m
Tragkraft bei voller Hubhöhe	5.000 kg
Transportlänge	3,12 m
Transportbreite	1,45 m
Gerätehöhe	2,88 m
Gewicht	8.768 kg
Antrieb	Batterie

SALZBURG Bayernstraße 47, 5071 Wals | Telefon 0043 / 662 / 85 45 74 | salzburg@maltech.com
WIEN Laxenburgerstraße 246B, 1230 Wien | Telefon 0043 / 1 / 616 22 44 | wien@maltech.com
GRAZ Industriezeile 1, 8401 Kalsdorf | Telefon 0043 / 3135 / 53 202 | graz@maltech.com
HALL IN TIROL Schlöglstraße 24, 6060 Hall in Tirol | Telefon 0043 / 5223 / 52 022 | hall@maltech.com
LINZ Gewerbepark 11, 4052 Ansfelden | Telefon 0043 / 7229 / 79 655 | linz@maltech.com
ST. PÖLTEN Hugo von Hofmannsthalstraße 4, 3100 St. Pölten | Telefon 0043 / 1 / 616 22 44 | stpoelten@maltech.com
GYÖR | DEBRECEN | BUDAPEST | BRATISLAVA | KOSICE